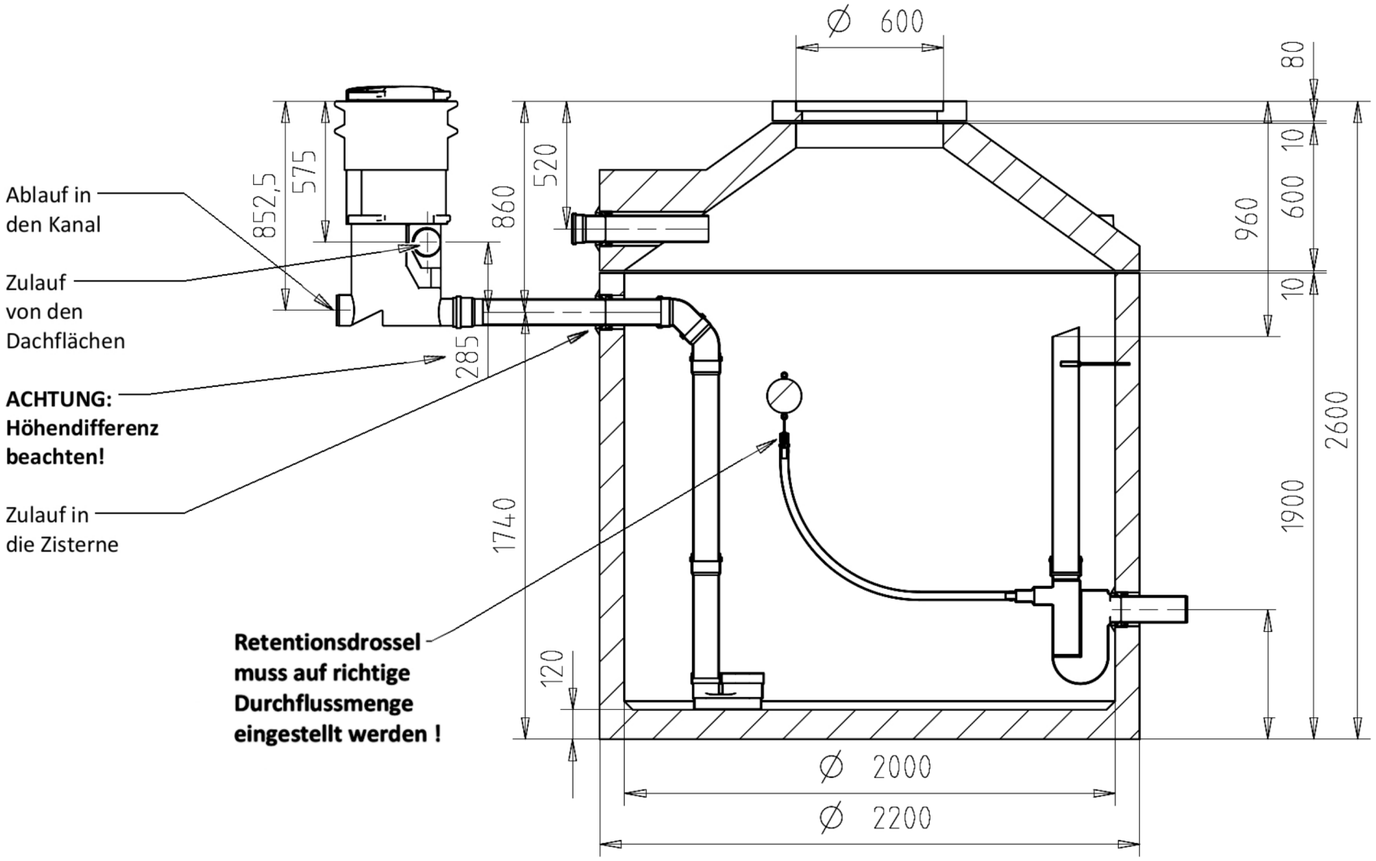

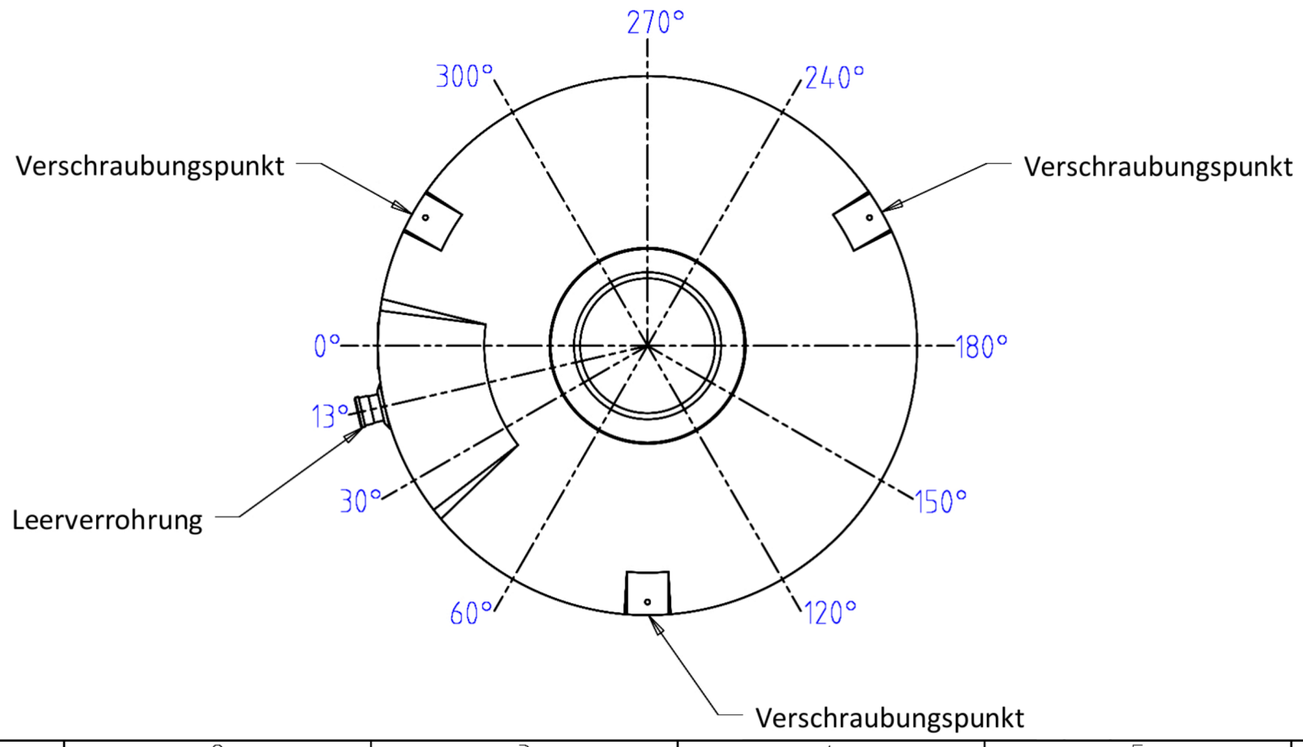

FILTER:

Max. Dachfläche gesamt 387m²
max. Dachfläche pro Zulauf 213m²

Achtung! Höhendifferenz von 28,5cm beachten

Weiterhin ist darauf zu achten, dass der Volumen-filter mit zwei Anschlussmöglichkeiten (DN100) Ausgestattet ist (Zulauf)

ZISTERNE:

Mit Abdeckung Klasse B-125kN erhöht sich die Zulauf- und Ablauftiefe und die Gesamttiefe um 45mm.

Mit Abdeckung Klasse D-400kN erhöht sich die Zulauf- und Ablauftiefe und die Gesamttiefe um 20mm.

Die Höhen der bauseitigen Mörtelfugen sind mit 10mm angenommen. Toleranzen der Betonteile nach DIN 4034.

Zulauf und Ablauf (Standard DN100) können nur an den von uns angegebenen blauen Punkten (30° Intervall, Verschraubungspunkte ausgenommen) positioniert werden.

Bitte die Lage von Zulauf und Ablauf in der Draufsicht einzeichnen.

Verfügbare Positionen:
0°, 30°, 60°, 120°, 150°, 180°, 240°, 270°, 300°

Allgemeintoleranz ISO 2768 mittel		Maßstab	Auftragsnummer	DXF - Kontur	
				Drehen	Fräsen
	Datum	Name	Benennung		
Bearb.		Trauner Florian	Betonzisterne Comfort 4700L -VF1 + Nutzv.		
Geprüft					
Norm					
SCHLÜSSELBAUER ECOTECHNIC			Gesamtgewicht	Zeichnungsnr.	
				112280	

SCHLÜSSELBAUER Ecotechnic GmbH & Co KG
4673 Gaspoltshofen, Austria
Tel. (+43) 7735 7320-0; support@ecotechnic.at
www.ecotechnic.at